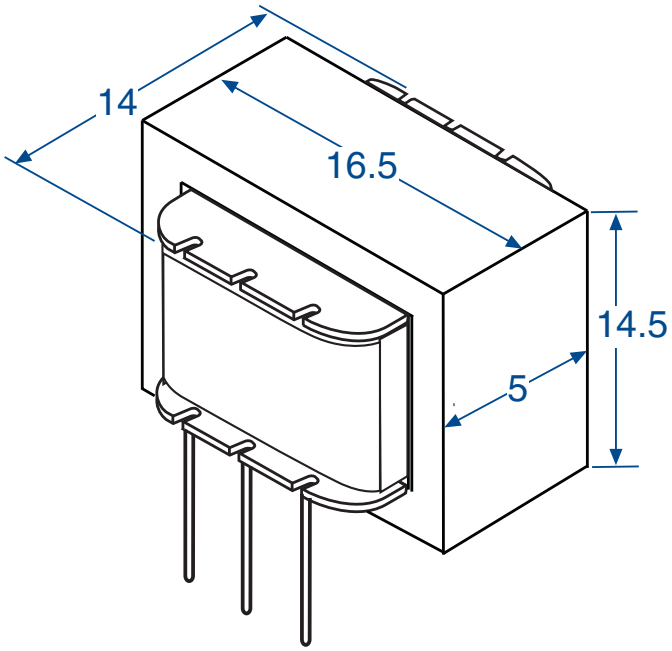

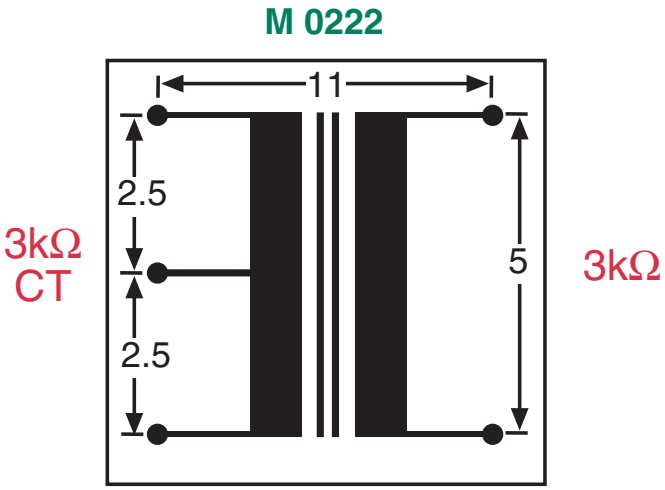

M 0222